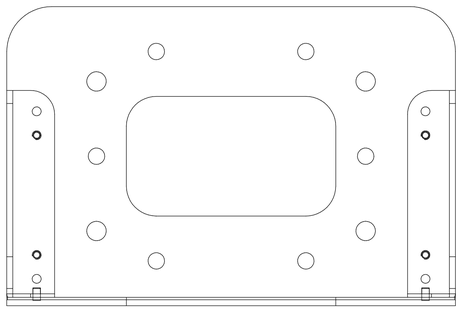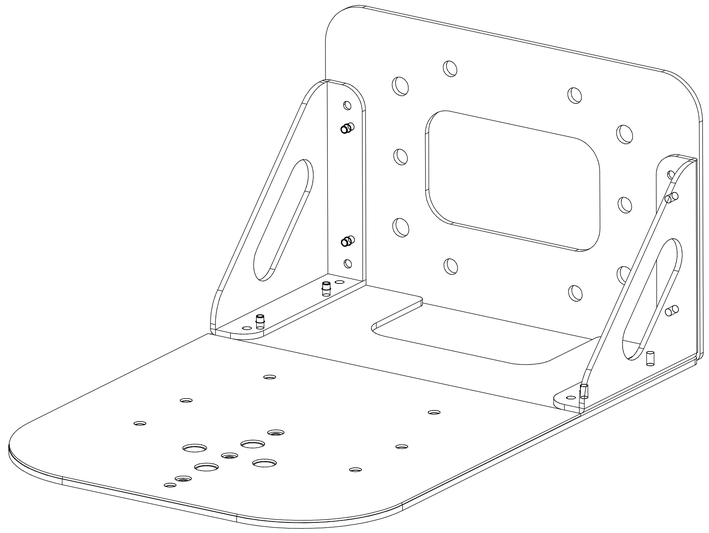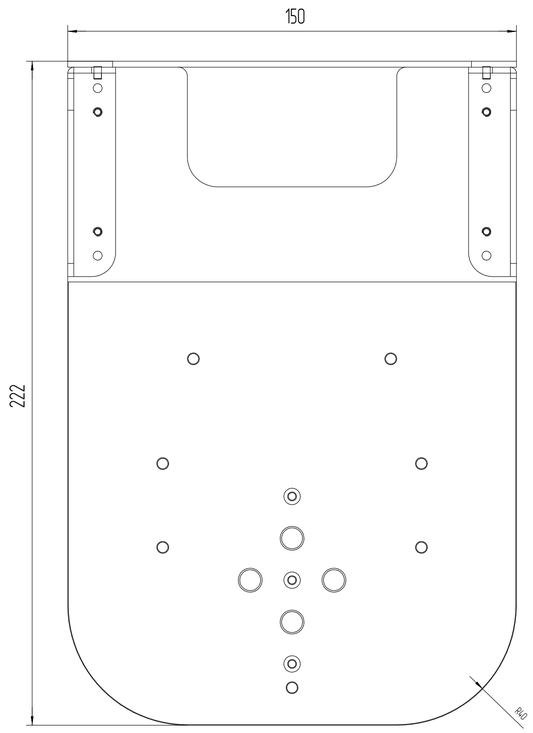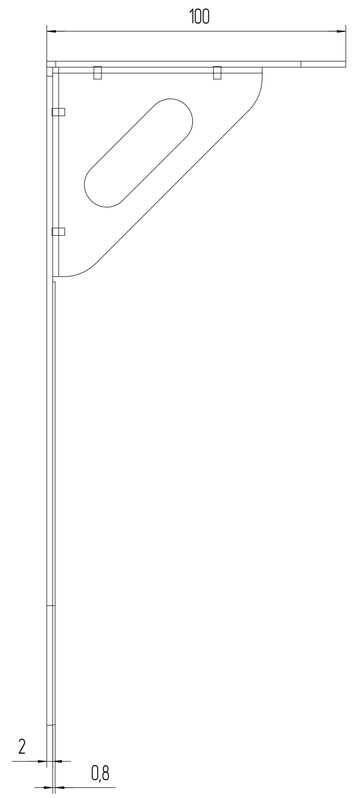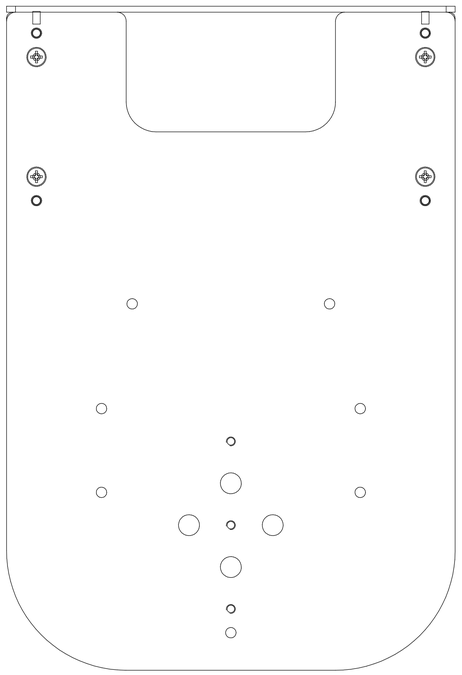BZBGEAR BG-UWM