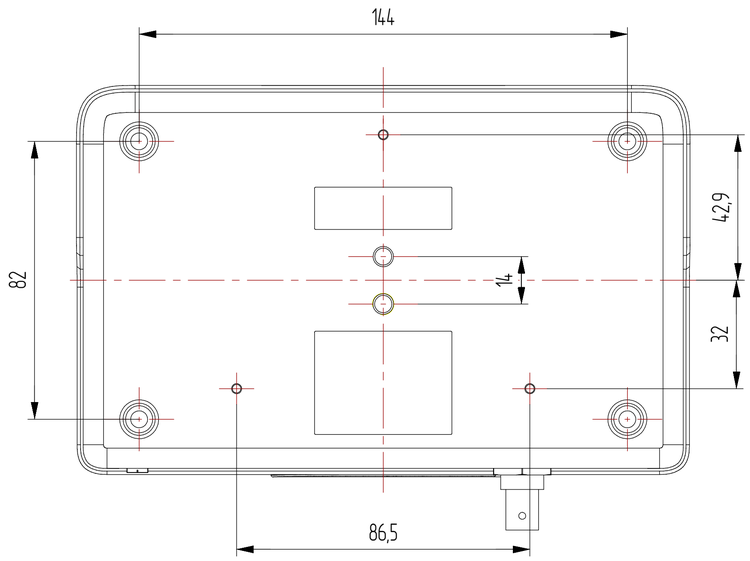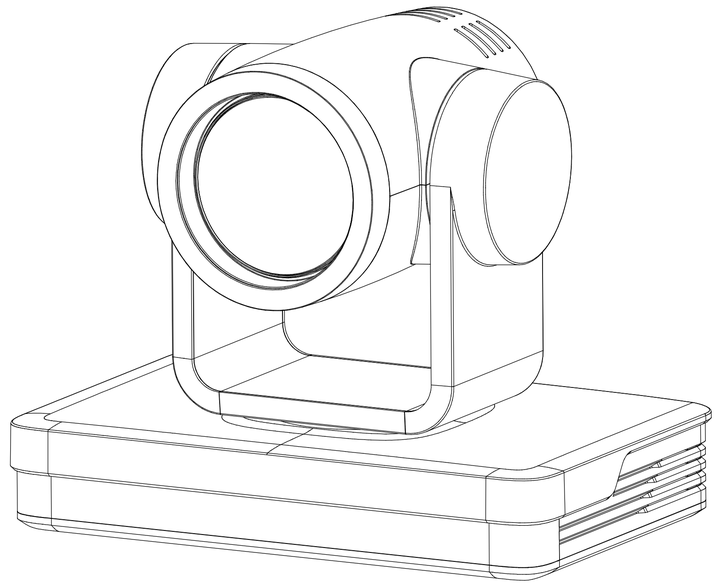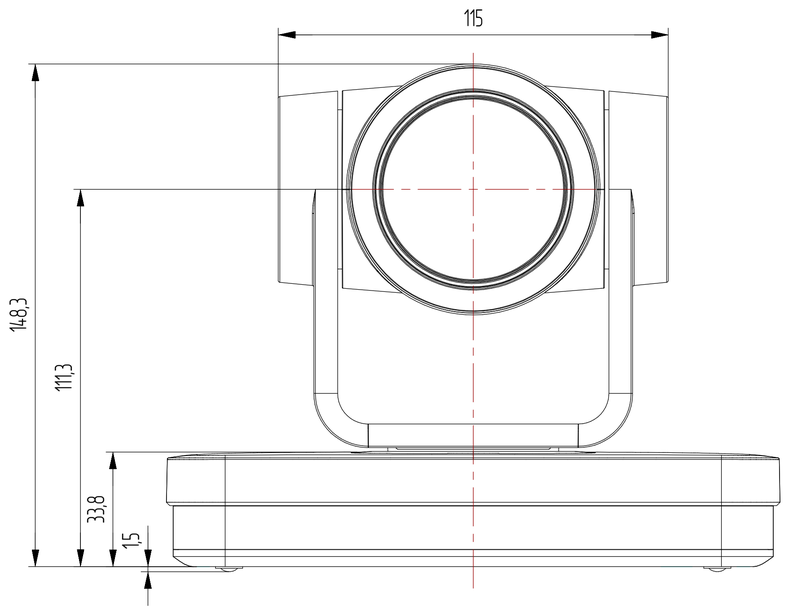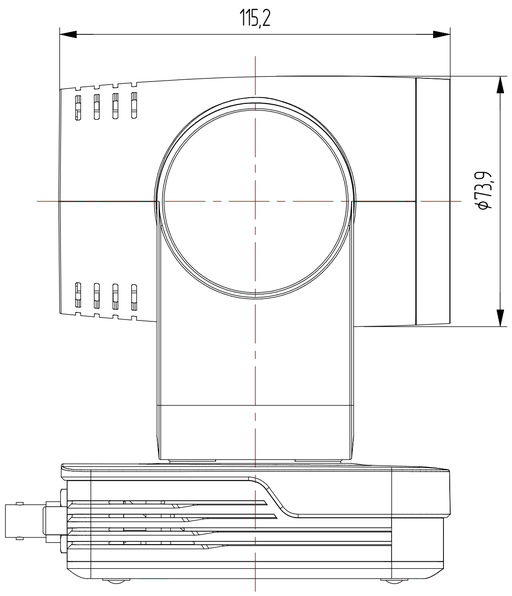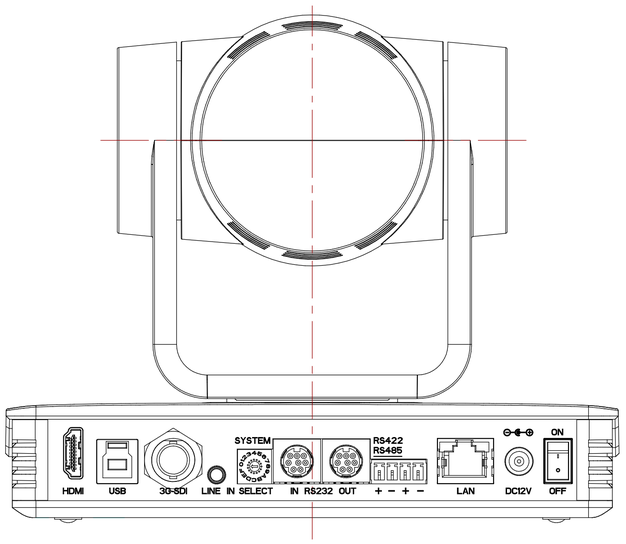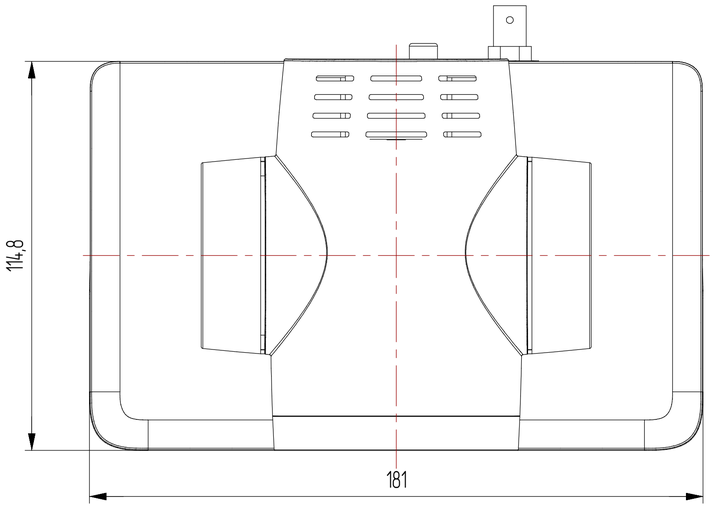BZBGEAR BG-UPTZ-HSU